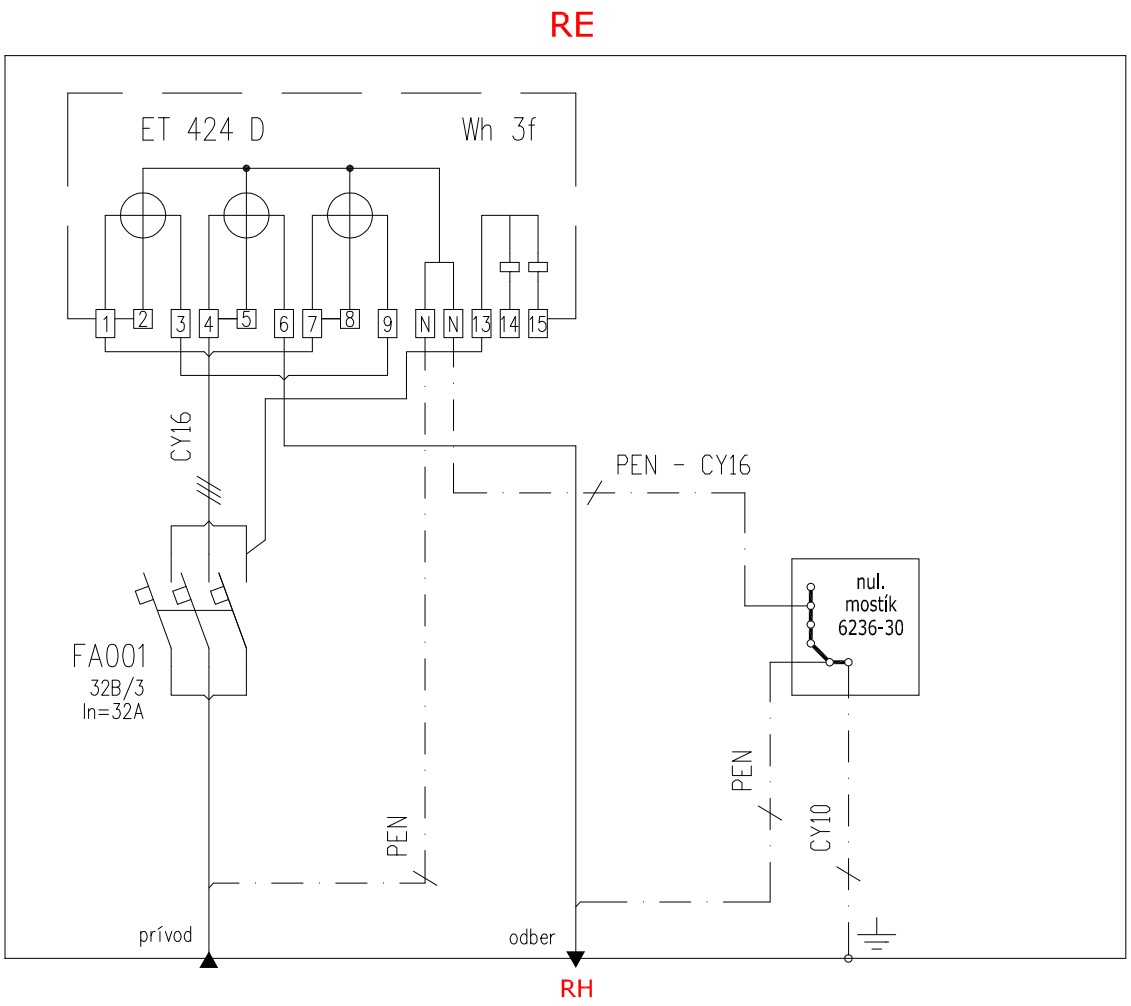

Sústava: 3/PEN AC 400/230V 50Hz, TN-C
Krytie: IP43/20
Ochranné opatrenie: Samočinné odpojenie od napájania

Rozmery:
Trojfázového elektromera: 200x400x160 - ŠxVxH

NÁZOV:	ZARIADENIE PRE SENIOROV V OBCI VINODOL ELEKTRICKÁ KÁBELOVÁ PRÍPOJKA VNÚTORNÉ ZAPOJENIE ELEKTROMEROVÉHO ROZVÁDZAČA	STUPEŇ DSP	Navrhol:	MENO	PODPIS	ZMENA	Č.zákazky: –
			Kreslil:	Juraj VARGA			Výkres –
		DÁTUM 12/2018	Kontroloval:				Rozmer A4 Číslo E-03 Nasleď. E-04
			Schválil:	–			Archívne číslo